Электрические нагреватели ELN

> Широкий диапазон мощностного ряда электронагревателей (от 3 до 60 кВт).

> Точное поддержание температуры приточного воздуха, сниженная нагрузка на электрическую сеть за счёт применения двух равных ступеней мощности для моделей от 12 кВт и выше (кроме модели 22,5 кВт, состоящей из ступеней 7,5 кВт и 15 кВт).

> Защита от перегрева двумя встроенными термостатами, гарантирующая безопасную и надёжную работу.

> Корпус из оцинкованного стального листа.

> Питающее напряжение 220 и 380 В (в зависимости от модели).

> Рабочий диапазон температуры воздуха: от –40 до +40 °С (возможно эксплуатировать при температуре наружного воздуха до –60 °С в случае размещения данной секции внутри помещения).

> Минимальная скорость потока воздуха 1 м/с.

> Класс изоляции: IP 40.

> Автоматическое регулирование мощности и поддержание температуры с помощью блоков управления типа CHU, CHUT.

> Монтаж в любом положении.

Типоразмер	Мощность, кВт									
	3	4,5	6	7,5	12	15	22,5	30	45	60
	30-15	30-15								
			40-20		40-20					
				50-25		50-25	50-25			
				50-30		50-30	50-30			
						60-30	60-30	60-30		
						60-35	60-35	60-35		
						70-40		70-40	70-40	70-40
						80-50		80-50	80-50	80-50
								90-50	90-50	90-50
									100-50	100-50

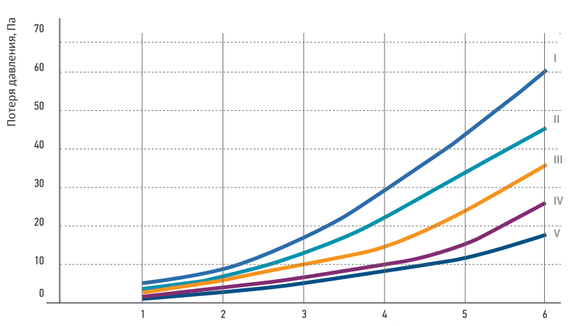

I 40-20/12, 50-25/22,5, 50-30/22,5, 60-30/30
II 50-25/15, 50-30/15, 60-30/22,5, 60-35/30
III 30-15/4,5, 40-20/6, 60-30/15, 60-35/22,5, 70-40/60
IV 30-15/3, 50-25/7,5, 50-30/7,5, 60-35/15, 70-40/30, 70-40/45, 90-50/45, 90-50/60, 100-50/45, 100-50/60
V 70-40/15, 80-50/15, 80-50/30, 80-50/45, 80-50/60, 90-50/30

Типоразмер	Ток, А	Мощность, кВт	Напряжение, В
ELN .../3	13,1	3	1~220
ELN .../4,5	19,1	4,5	1~220
ELN .../6	9,1	6	3~380
ELN .../12	18,1	´12	3~380
ELN .../7,5	11,3	7,5	3~380
ELN .../15	22,6	15	3~380
ELN .../22,5	33,9	22,5	3~380
ELN .../30	45,1	30	3~380
ELN .../45	67,6	45	3~380
ELN .../60	90,1	60	3~380

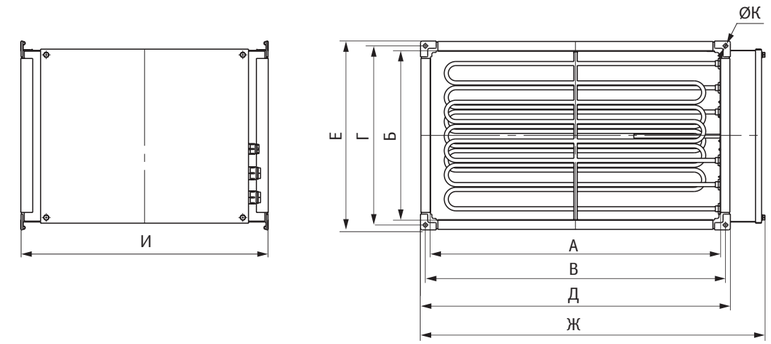

Типоразмер	А, мм	Б, мм	В, мм	Г, мм	Д, мм	Е, мм	Ж, мм	И, мм	К, мм	Масса, кг
ELN 30-15/3	300	150	320	170	340	190	410	360	9	7
ELN 30-15/4,5										7,4
ELN 40-20/6	400	200	420	220	440	240	510	390	9	16
ELN 40-20/12								510		16
ELN 50-25/7,5	500	250	520	270	540	290	610	390	9	11
ELN 50-25/15								510		15
ELN 50-25/22,5								630		19
ELN 50-30/7,5	500	300	520	320	540	340	610	390	9	11,5
ELN 50-30/15								510		15,7
ELN 50-30/22,5								630		19,8
ELN 60-30/15	600	300	620	320	640	340	710	510	9	16,8
ELN 60-30/22,5								630		22,4
ELN 60-30/30								750		26,4
ELN 60-35/15	600	350	620	370	640	390	710	510	9	17,5
ELN 60-35/22,5								630		24,6
ELN 60-35/30								750		28,4
ELN 70-40/15	700	400	720	420	740	440	812	510	9	26,7
ELN 70-40/30										27,1
ELN 70-40/45							830	750		41,2
ELN 70-40/60										41,2
ELN 80-50/15	800	500	820	520	840	540	910	510	9	31,1
ELN 80-50/30										31,4
ELN 80-50/45							930	750		45,2
ELN 80-50/60										45,2
ELN 90-50/30	900	500	930	530	960	560	960	513	11	31,5
ELN 90-50/45								753		49,8
ELN 90-50/60										49,8
ELN 100-50/45	1000	500	1030	530	1060	560	1060	753	11	51
ELN 100-50/60										